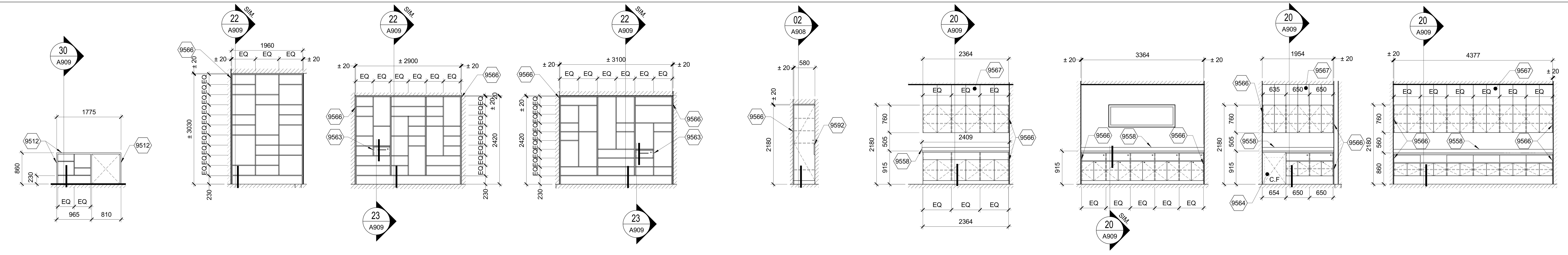

RANGEMENT - 2012 / *STORAGE - 2012* — 36 / A104 — ÉCHELLE - *SCALE*: 1 : 50

BIBLIOTHÈQUE - 2006 / *BOOKCASE - 2006* — 35 / A104 — ÉCHELLE - *SCALE*: 1 : 50

BIBLIOTHÈQUE - 1832 / *BOOKCASE - 1832* — 34 / A103 — ÉCHELLE - *SCALE*: 1 : 50

BIBLIOTHÈQUE - 1745 / *BOOKCASE - 1745* — 33 / A102 — ÉCHELLE - *SCALE*: 1 : 50

CHAMBRE MÉDICAL / *MEDICAL BEDROOM* — 32 / A102 — ÉCHELLE - *SCALE*: 1 : 50

POSTE DE GARDE 1616C / *GUARD POST 1616C* — 31 / A103 — ÉCHELLE - *SCALE*: 1 : 50

RANGEMENT - POSTE ASFC 1302 / *STORAGE - CBSA POST 1302* — 30 / A102 — ÉCHELLE - *SCALE*: 1 : 50

PAPETERIE 1109 / *STATIONARY 1109* — 29 / A102 — ÉCHELLE - *SCALE*: 1 : 50

PAPETERIE 2012 / *STATIONARY 2012* — 28 / A104 — ÉCHELLE - *SCALE*: 1 : 50

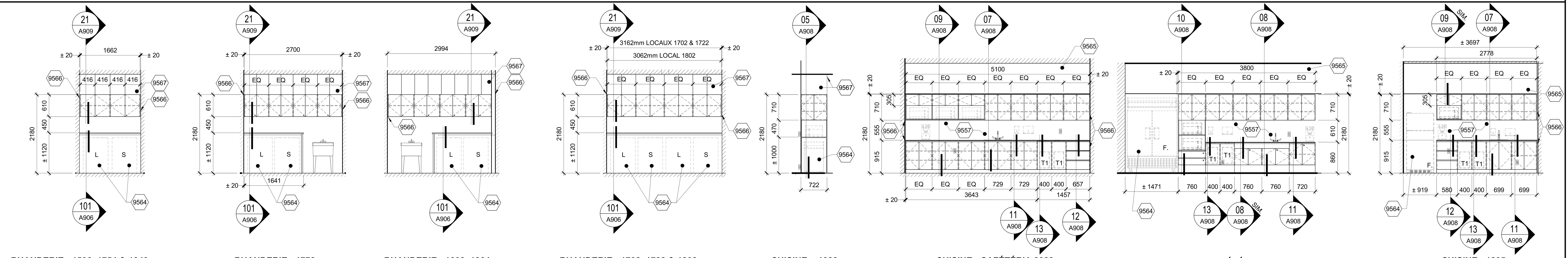

BUANDERIE - 1506, 1754 & 1843 / *LAUNDRY - 1506, 1754 & 1843* — 27 / A103 — ÉCHELLE - *SCALE*: 1 : 50

BUANDERIE - 1772 / *LAUNDRY - 1772* — 26 / A102 — ÉCHELLE - *SCALE*: 1 : 50

BUANDERIE - 1602, 1864 / *LAUNDRY - 1602, 1864* — 25 / A103 — ÉCHELLE - *SCALE*: 1 : 50

BUANDERIE - 1702, 1722 & 1802 / *LAUNDRY - 1702, 1722 & 1802* — 24 / A103 — ÉCHELLE - *SCALE*: 1 : 50

CUISINE - 1022 / *KITCHEN - 1022* — 23 / A102 — ÉCHELLE - *SCALE*: 1 : 50

CUISINE - CAFÉTÉRIA 2028 / *KITCHEN - LUNCH ROOM 2028* — 22 / A104 — ÉCHELLE - *SCALE*: 1 : 50

CUISINE - CAFÉTÉRIA ASFC 2001 / *KITCHEN - CBSA LUNCH ROOM 2001* — 21 / A104 — ÉCHELLE - *SCALE*: 1 : 50

CUISINE - 1205 / *KITCHEN - 1205* — 20 / A102 — ÉCHELLE - *SCALE*: 1 : 50

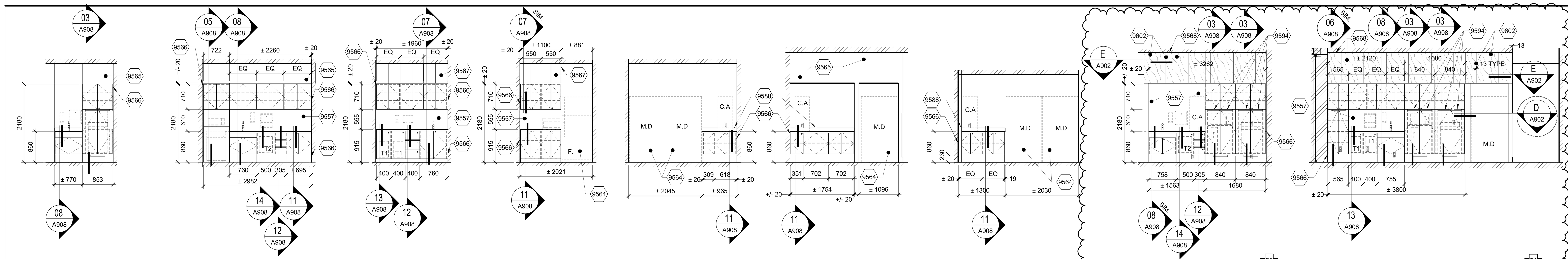

COMPTOIR - 1401 & 1403 / *COUNTER - 1401 & 1403* — 11 / A102 — ÉCHELLE - *SCALE*: 1 : 50

CUISINE - MÉDICAL 1405 / *KITCHEN - MEDICAL 1405* — 18 / A102 — ÉCHELLE - *SCALE*: 1 : 50

CUISINE - 1638 / *KITCHEN - 1638* — 17 / A102 — ÉCHELLE - *SCALE*: 1 : 50

CUISINE - A&D 1638 / *KITCHEN - A&D 1638* — 16 / A102 — ÉCHELLE - *SCALE*: 1 : 50

COMPTOIR - 1862 / *COUNTER - 1862* — 15 / A102 — ÉCHELLE - *SCALE*: 1 : 50

COMPTOIR - 1770 / *COUNTER - 1770* — 14 / A102 — ÉCHELLE - *SCALE*: 1 : 50

COMPTOIR - 1744 / *COUNTER - 1744* — 13 / A102 — ÉCHELLE - *SCALE*: 1 : 50

CUISINE - AIRE COMMUNE 1500 / *KITCHEN - COMMON LOUNGE 1500* — 01 — 12 / A103 — ÉCHELLE - *SCALE*: 1 : 50

CUISINE - AIRES COMMUNES 1840 / *KITCHEN - COMMON LOUNGES 1840* — 01 — 11B / A103 — ÉCHELLE - *SCALE*: 1 : 50

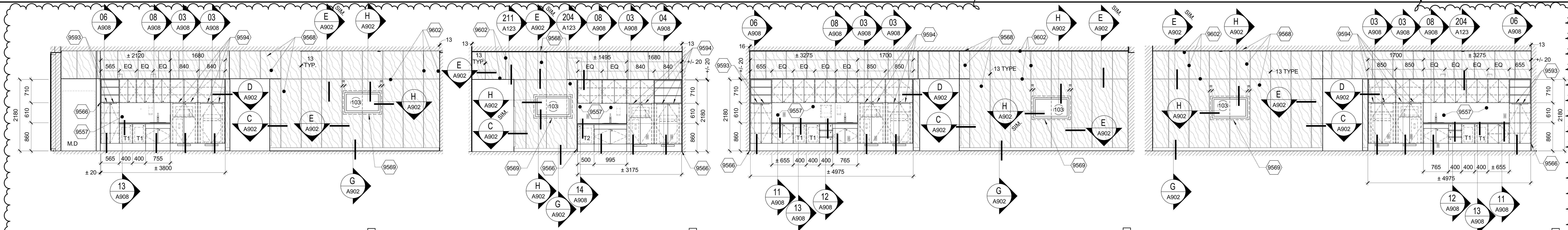

CUISINE - AIRE COMMUNE 1800 / *KITCHEN - COMMON LOUNGE 1800* — 01 — 11A / A103 — ÉCHELLE - *SCALE*: 1 : 50

CUISINE - AIRE COMMUNE 1850 / *KITCHEN - COMMON LOUNGE 1850* — 01 — 10 / A103 — ÉCHELLE - *SCALE*: 1 : 50

CUISINE - AIRE COMMUNE 1870 / *KITCHEN - COMMON LOUNGE 1870* — 01 — 09 / A102 — ÉCHELLE - *SCALE*: 1 : 50

CUISINE - AIRES COMMUNES 1750 & 1770 / *KITCHEN - COMMON LOUNGES 1750 & 1770* — 01 — 08 / A102 — ÉCHELLE - *SCALE*: 1 : 50

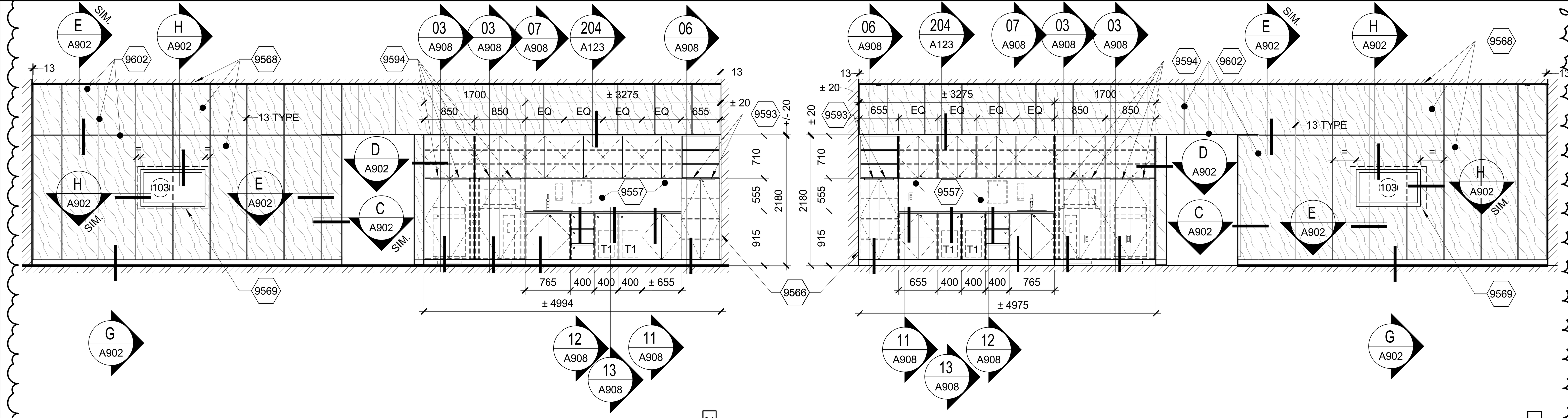

CUISINE - AIRE COMMUNE 1720 / *KITCHEN - COMMON LOUNGE 1720* — 01 — 07 / A103 — ÉCHELLE - *SCALE*: 1 : 50

CUISINE - AIRE COMMUNE 1700 / *KITCHEN - COMMON LOUNGE 1700* — 01 — 06 / A103 — ÉCHELLE - *SCALE*: 1 : 50

NOTES :

1. LA COULEUR DU MOBILIER DE RANGEMENT POUR LES CHAMBRES EST DIFFÉRENTE POUR L'INTÉRIEUR ET L'EXTÉRIEUR.
THE BEDROOM STORAGE FURNITURE COLORS ARE DIFFERENTS FOR INSIDE AND OUTSIDE.

2. LA LARGEUR DU MOBILIER DE RANGEMENT DES CHAMBRES DOIT ÊTRE COORDONNÉE EN FONCTION DE LA LARGEUR DES BACS ET DE LA LARGEUR LIBRE REQUISE POUR LES LITS. VALIDER LES MESURES SUR PLACE.
THE BEDROOM STORAGE WIDTH MUST BE COORDINATED ACCORDING TO BINS WIDTH AND TO BEDS REQUIRED CLEAR WIDTH. VERIFY DIMENSIONS ON SITE.

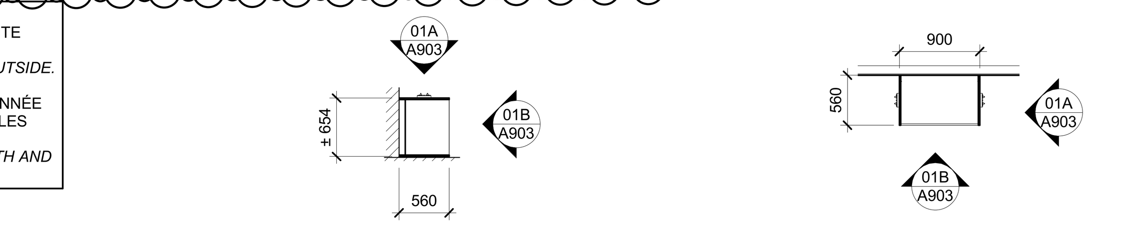

RANGEMENT CHAMBRE TYPE 05 / *BEDROOM STORAGE TYPE 05* — 05 / A103 — ÉCHELLE - *SCALE*: 1 : 50

RANGEMENT CHAMBRE TYPE 04 / *BEDROOM STORAGE TYPE 04* — 04 / A103 — ÉCHELLE - *SCALE*: 1 : 50

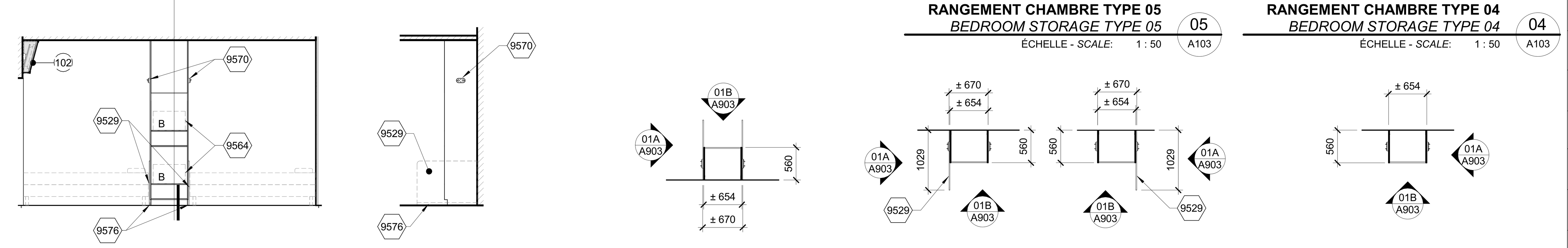

ÉLÉVATION 01B / *ELEVATION 01B* — 01B / A103 — ÉCHELLE - *SCALE*: 1 : 50

ÉLÉVATION 01A / *ELEVATION 01A* — 01A / A903 — ÉCHELLE - *SCALE*: 1 : 50

RANGEMENT CHAMBRE TYPE 03 / *BEDROOM STORAGE TYPE 03* — 03 / A103 — ÉCHELLE - *SCALE*: 1 : 50

RANGEMENT CHAMBRE TYPE 02 / *BEDROOM STORAGE TYPE 02* — 02 / A102 — ÉCHELLE - *SCALE*: 1 : 50

RANGEMENT CHAMBRE TYPE 01 / *BEDROOM STORAGE TYPE 01* — 01 / A102 — ÉCHELLE - *SCALE*: 1 : 50

SÉRIE 900 - LÉGENDE ÉBÉNISTERIE / SERIE 900 - MILLWORK LEGEND

- RÉFRIGÉRATEUR COMPACT (HORS CONTRAT) / *REFRIGERATOR (NOT IN CONTRACT)*
- MICRO-ONDE (HORS CONTRAT) / *MICROWAVE NOT IN CONTRACT)*
- C.A — MACHINE À CAFÉ (HORS CONTRAT) / *COFFEE MACHINE (NOT IN CONTRACT)*
- DISTRIBUTEUR À EAU CHAUDE, VOIR LES DOCUMENTS DE SERVICES ALIMENTAIRES ET D'ÉLECTRICITÉ. / *HOT WATER DISPENSER, SEE FOOD SERVICES AND ELECTRICAL DOCUMENTS.*
- B — BAC DE RANGEMENT (HORS CONTRAT) / *STORAGE BIN (NOT IN CONTRACT)*
- M.D — MACHINE DISTRIBUTRICE (HORS CONTRAT) / *DISTRIBUTING MACHINE (NOT IN CONTRACT)*
- L — LAVEUSE (HORS CONTRAT) / *WASHER (NOT IN CONTRACT)*
- S — SÉCHEUSE (HORS CONTRAT) / *DRYER (NOT IN CONTRACT)*
- C.F — COFFRE-FORT (HORS CONTRAT) / *SENTRY SAFE (NOT IN CONTRACT)*
- DISTRIBUTEUR DE PAPIER À MAIN DE TYPE 01 (FOURNI ET INSTALLÉ PAR L'ENTREPRENEUR) / *HAND TOWEL DISPENSER, TYPE 01 (SUPPLIED AND INSTALLED BY CONTRACTOR)*
- DISTRIBUTEUR DE PAPIER À MAIN DE TYPE 02 (FOURNI ET INSTALLÉ PAR L'ENTREPRENEUR) / *HAND TOWEL DISPENSE, TYPE 02 (SUPPLIED AND INSTALLED BY CONTRACTOR)*
- DISTRIBUTEUR DE SAVON MURAL DE TYPE 01 (FOURNI ET INSTALLÉ PAR L'ENTREPRENEUR) / *WALL MOUNTED SOAP DISPENSER, TYPE 01 (SUPPLIED AND INSTALLED BY CONTRACTOR)*
- DISTRIBUTEUR DE SAVON MURAL DE TYPE 03 (FOURNI ET INSTALLÉ PAR L'ENTREPRENEUR) / *WALL MOUNTED SOAP DISPENSER, TYPE 03 (SUPPLIED AND INSTALLED BY CONTRACTOR)*
- CUVE DE LAVAGE (VOIR DOCUMENTS DE PLOMBERIE) / LAUNDRY SINK *(SEE PLUMBING DOCUMENTS)*
- PRISE ÉLECTRIQUE (VOIR DOCUMENT D'ÉLECTRICITÉ) / ELECTRICAL *RECEPTACLE (SEE ELECTRICITY DOCUMENTS)*
- BOITIER DE PROTECTION POUR ORDINATEUR (FOURNI ET INSTALLÉ PAR L'ENTREPRENEUR) / *PROTECTION BOX FOR COMPUTER (SUPPLIED AND INSTALLED BY CONTRACTOR)*
- FINI EN PANNEAUX DE BOIS / *WOOD PANELS FINISH*
- *SERRURE À CAME / CAMLOCK*

NOTES GÉNÉRALES / GENERAL NOTES

01. PRÉVOIR UN FOND DE CLOUAGE EN CONTREPLAQUÉ DE 16mm DERRIÈRE CHAQUE MOBILIER ET ÉQUIPEMENTS MUREAUX. /
PROVIDE 16mm PLYWOOD BACKING BEHIND ALL WALL MOUNTED MILLWORK AND EQUIPMENT.

02. TOUS LES ACCESSOIRES ET MOBILIERS EN CONTRAT SERONT INSTALLÉS PAR L'ENTREPRENEUR SAUF INDICATION CONTRAIRE. /
ALL MILLWORK AND ACCESSORIES FORMING PART OF THE CONTRACT ARE TO BE SUPPLIED AND INSTALLED BY THE CONTRACTOR UNLESS NOTED OTHERWISE.

03. TOUTES LES DIMENSIONS DOIVENT ÊTRE VALIDÉES SUR PLACE. /
ALL DIMENSIONS TO BE CONFIRMED VALIDATED ON SITE.

04. TOUS LE MOBILIER INTÉGRÉ, DES FEUILLES DE LA SÉRIE A900, DOIT ÊTRE FIXÉ AU PLANCHER /
ALL MILLWORK, IN A900 SERIES OF SHEETS, MUST BE FIXED TO FLOOR.

LÉGENDE - COULEUR DES FINIS
LEGENDE - COLOR OF FINISHES

(A) PANNEAU RECOUVERT D'ALUMINIUM STRATIFIÉ. COULEUR ET FINI AU CHOIX DU REPRÉSENTANT DU MINISTÈRE.
/ PANEL COVERED WITH LAMINATED ALUMINIUM . COLOUR AND FINISH AT THE CHOICE OF THE MINISTRY REPRESENTATIVE.

Travaux publics et Services gouvernementaux Canada / Public Works and Government Services Canada
Direction générale des biens immobiliers / Real Property branch
Région du Québec / Quebec region
Canada

Plan cle | Key plan

Architecture (enveloppe) | *Architecture (envelope)* :
Paysage | *Landscape* :
lemay
Lemay CO inc.
3500, rue saint-jacques, montréal (qc) canada h4c 1h2 t 514 932-5101 f 514 935-8137 lemay.com
3500, saint-jacques street, montreal (qc) canada h4c 1h2 t 514 932-5101 f 514 935-8137 lemay.com
CANADA | Montréal · Québec · Toronto ÉTATS-UNIS | New York CHINE | CARAÏBES | COSTA RICA | MAROC
CANADA | Montreal · Quebec · Toronto U.S.A | New York CHINA | CARIBBEAN| COSTA RICA | MAROCCO

Architecture (intérieur) | *Architecture (interior)* :
groupe/A
architectes
designers urbains
urbaniste
819, avenue Moreau | Québec (Québec) | G1V 3B5
T. 418 653-8341 | F. 418 653-1989

Consultant (structure, MEP, civil) | *Consultant (structural, mechanical, electrical, plumbing, civil)* :
Stantec
400-375 boulevard Roland-Therrien Longueuil QC J4H 4A6
Tél. : (514) 281-1033
www.stantec.com

Consultant (cuisine commerciale) | *Consultant (commercial kitchen)* :
bouthillette parizeau
9825 rue Verville, Montréal QC H3L 3E1
Tél. : (514) 383-3747
www.bpa.ca

Sceau(x) / Seal(s)

Ordre des architectes du Québec — PATRICE BEAUCHEMIN ARCHITECTE

2019-02-19

Révision/ Revision	Description	Date
01	ADDENDA A-01	2019-02-15
00	POUR SOUMISSION – FOR TENDER	2019-01-17

A no. du détail / *detail no.*
B no. de la feuille-où détail exigé / *sheet no. – where detail required*
C no. de la feuille-où detaillé / *sheet no.– where detailed*

Projet / *Project*

ASFC

Centre de Surveillance de l'immigration (CSI) Laval
Immigration holding center, Laval

Dessin / *Drawing*

AGRANDIS ET ÉLÉVATIONS DE MOBILIER INTÉGRÉ

ENLARGED MILLWORK PLANS AND ELEVATIONS

Conçu par / *Designed by*: Pierre Leclerc

Dessiné par / *Drawn by*: K.G. - M.T. - M.S.Y. - C.G.

Approuvé par / *Approved by*: Patrice Beauchemin

Soumission / *Tender*

Administrateur de projet TPSGC / *TPWGSC Project Manager*

Nom du fichier / *File name* — No de projet / *Project number*: R.082963.001

TPSGC / *PWGSC* — Client / *Client*

No de projet / *Project number*: R.082963.001 — No de classement / *File no*

No de plan / *Drawing no.* — No de feuille / *Sheet no*: A903/67

2019-02-19 11:24:26 C:\Users\CGenest\Documents\MTC-6-39291_AI18_CSI_coralie.genest@groupea.qc.ca.rvt